ООО «Мебель торг плюс»

Mebeltp.ru

ИНСТРУКЦИЯ
ПО СБОРКЕ И ЭКСПЛУАТАЦИИ

Стол обеденный «Премьера»

Гарантия изготовителя.

Предприятие-изготовитель гарантирует соответствие изделия требованиям ТР ТС 025/2012 «О безопасности мебельной продукции» и ГОСТ 16371-2014 "Мебель.Общие Технические условия" при соблюдении условий транспортирования, хранения, сборки, эксплуатации и правил ухода за мебелью.

Мебель должна эксплуатироваться в сухих,отапливаемых помещениях при температуре не ниже +2 градусов и относительной влажности воздуха 45-70 процентов в условиях, предохраняющих от механических повреждений.

Температура нагрева элементов мебели не должна превышать 40 градусов.

Необходимо предохранять мебель от попадания на ее поверхность жидкостей органического содержания. Избегайте ставить на поверхность горячие предметы (утюг, кастрюля и т.п.) без специальной теплонзолирующей подставки.

Уход за мебелью должен осуществляться постоянно: поверхность протирается фланелевой салфеткой с использованием специальных средств ухода за мебелью.

Гарантийный срок эксплуатации 24 месяца со дня приобретения мебели в торгующей организации.
Установленный срок распространяется только на скрытые производственные дефекты.

Гарантии не распространяются на мебель, хранящуюся у покупателей с нарушением правил настоящей инструкции и имеющую поломки, царапины, загрязненную поверхность и другие механические повреждения, образующиеся при эксплуатации изделия.

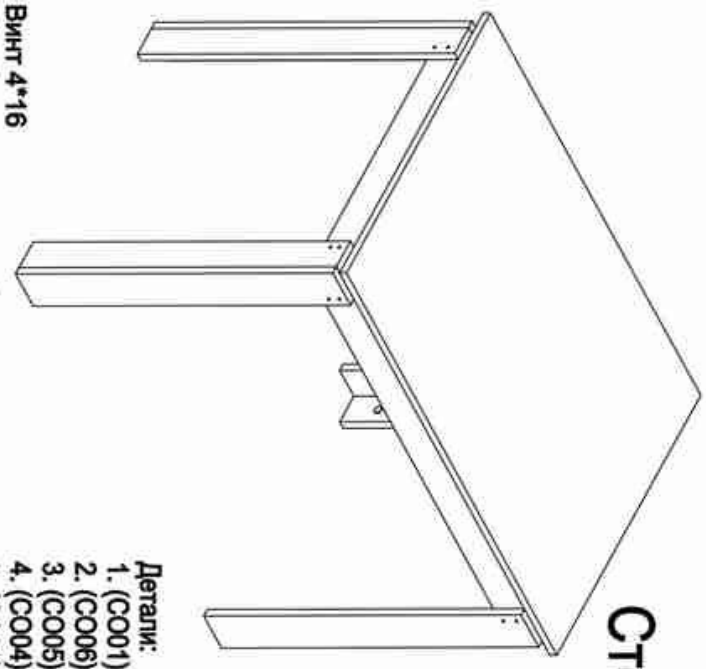

Стол обеденный

Детали:

1. (СО01) Столешница 950*650*16 - 1
2. (СО06) Ножка 1 720*80*16 - 2
3. (СО05) Ножка 2 720*64*16 - 2
4. (СО04) Ножка 3 720*80*16 - 2
5. (СО03) Ножка 4 720*64*16 - 2
6. (СО02) Царга большая 898*96*16 - 2
7. (СО07) Царга малая 568*96*16 - 2

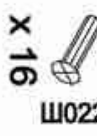

Винт 4*16 потай
x 16
Ш02203



x 16
Заглушка самоклейка

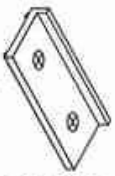

x 4
Ф11000



x8
Ш01000

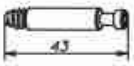

x12
Ф17002



x12
Ф17012



x12
Ф03200



Стяжка межсекционная МАМА
x 16
Ф05000

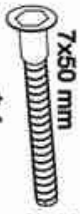

*4
7х50 mm
Ф01000



*1
Ф02000

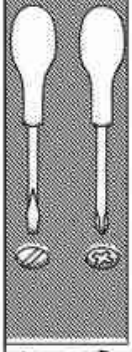

Предприятие изготовитель оставляет за собой право на замену фурнитуры и комплектующих.

Для более быстрой и качественной сборки изделия, рекомендуем пользоваться услугами специалистов.

ООО «Мебель торг плюс»

Mebeltp.ru

1

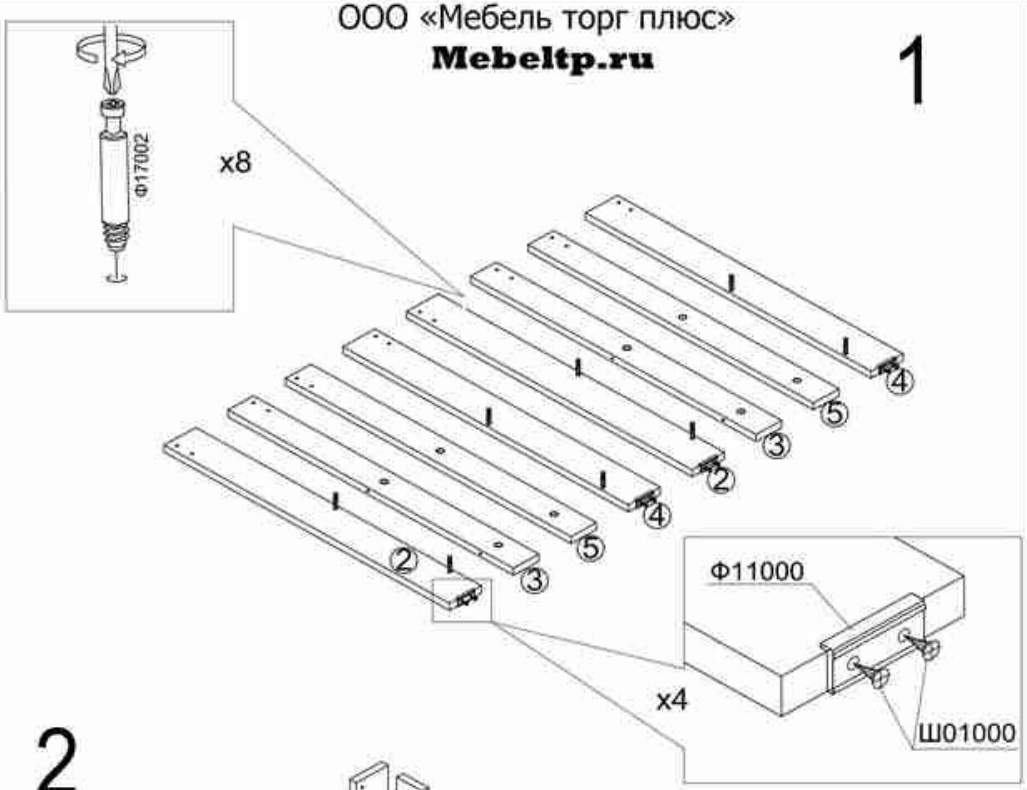

2

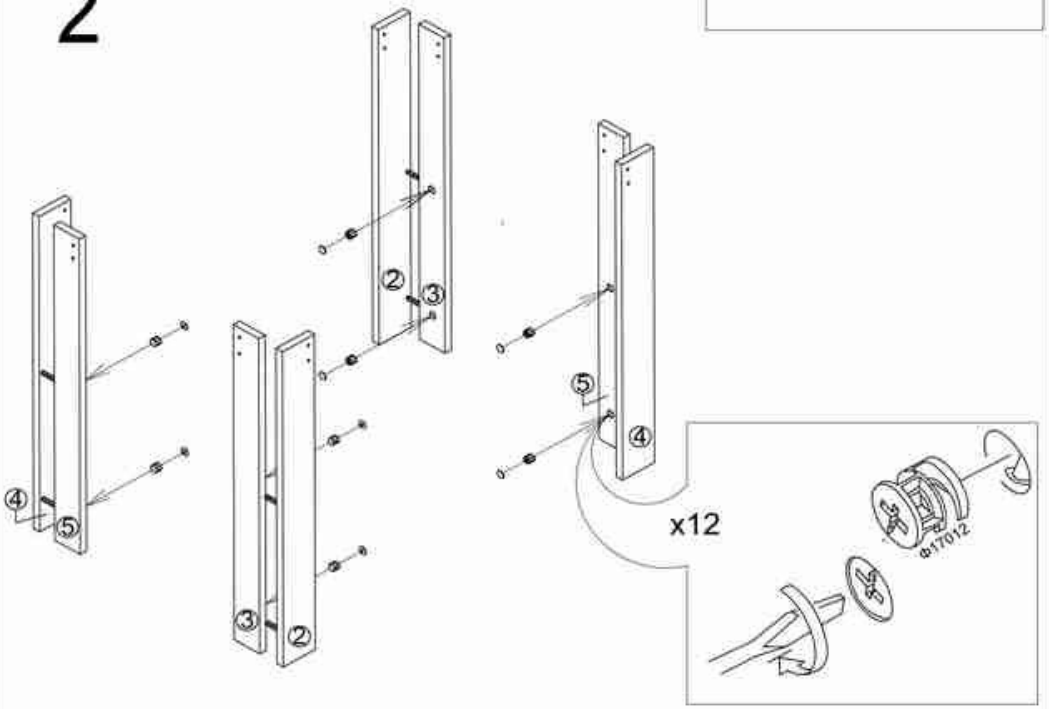

3

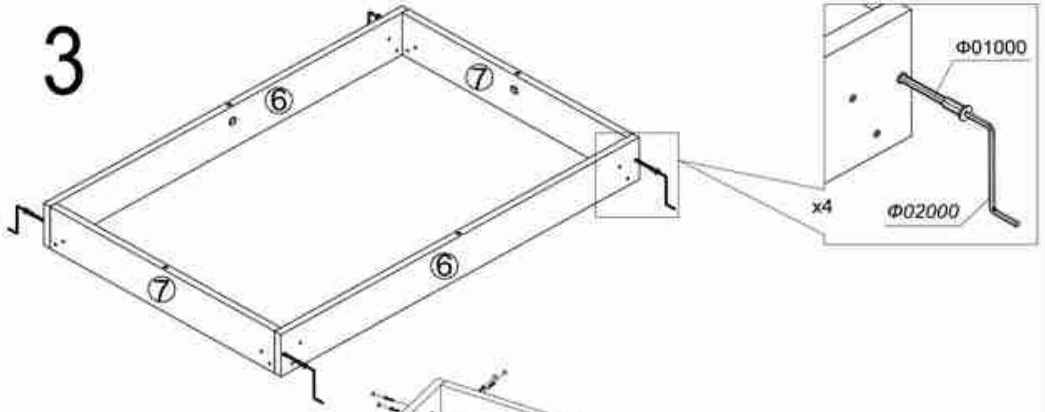

4

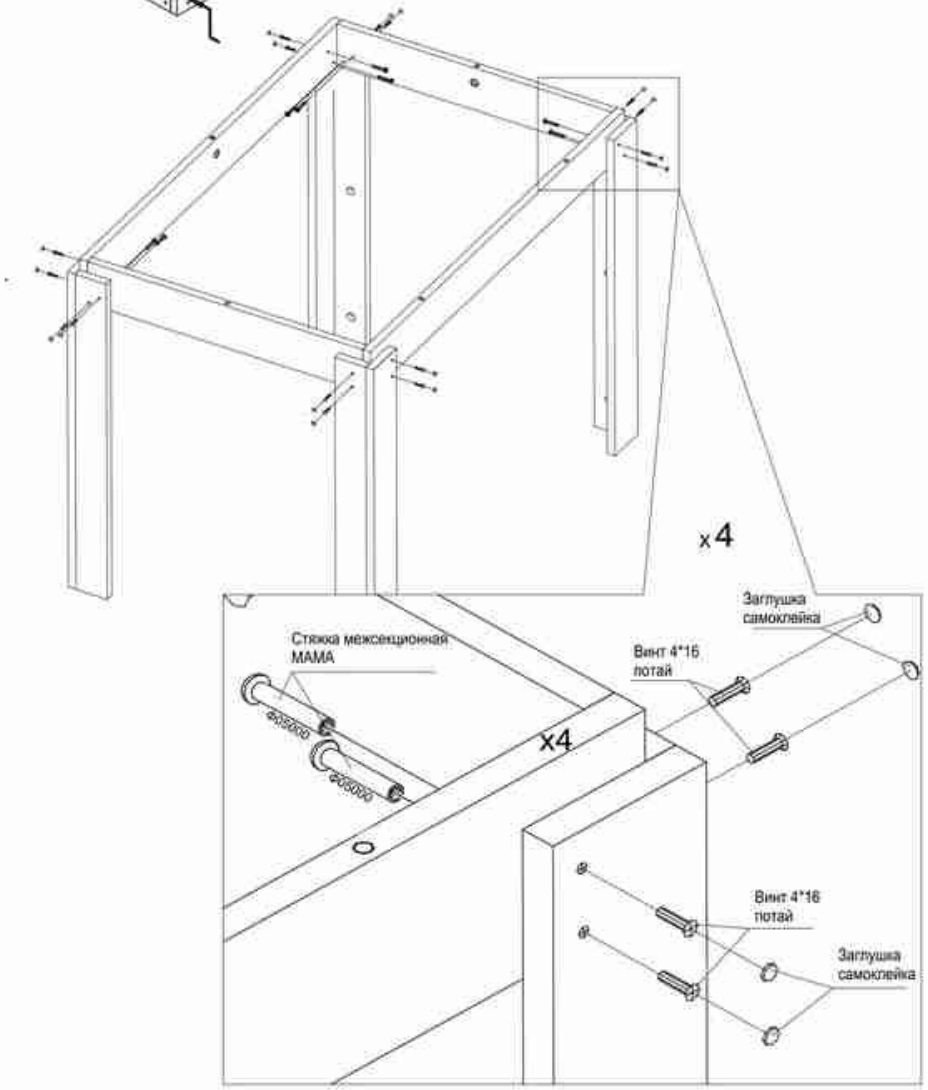

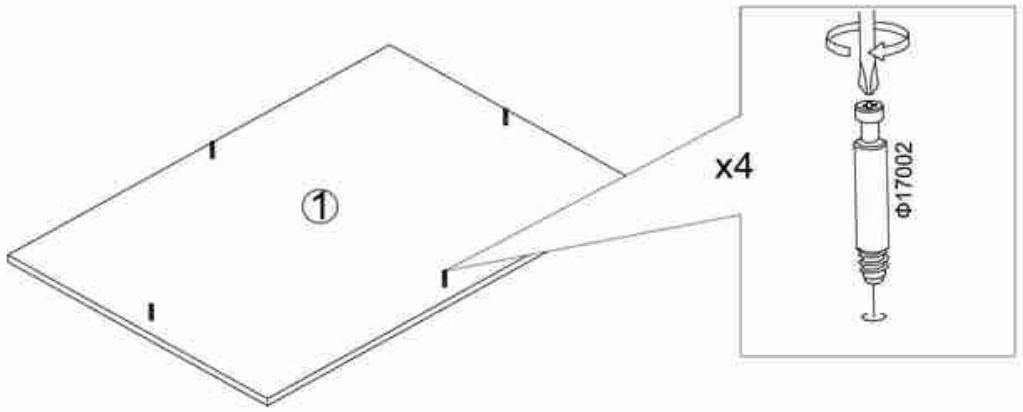

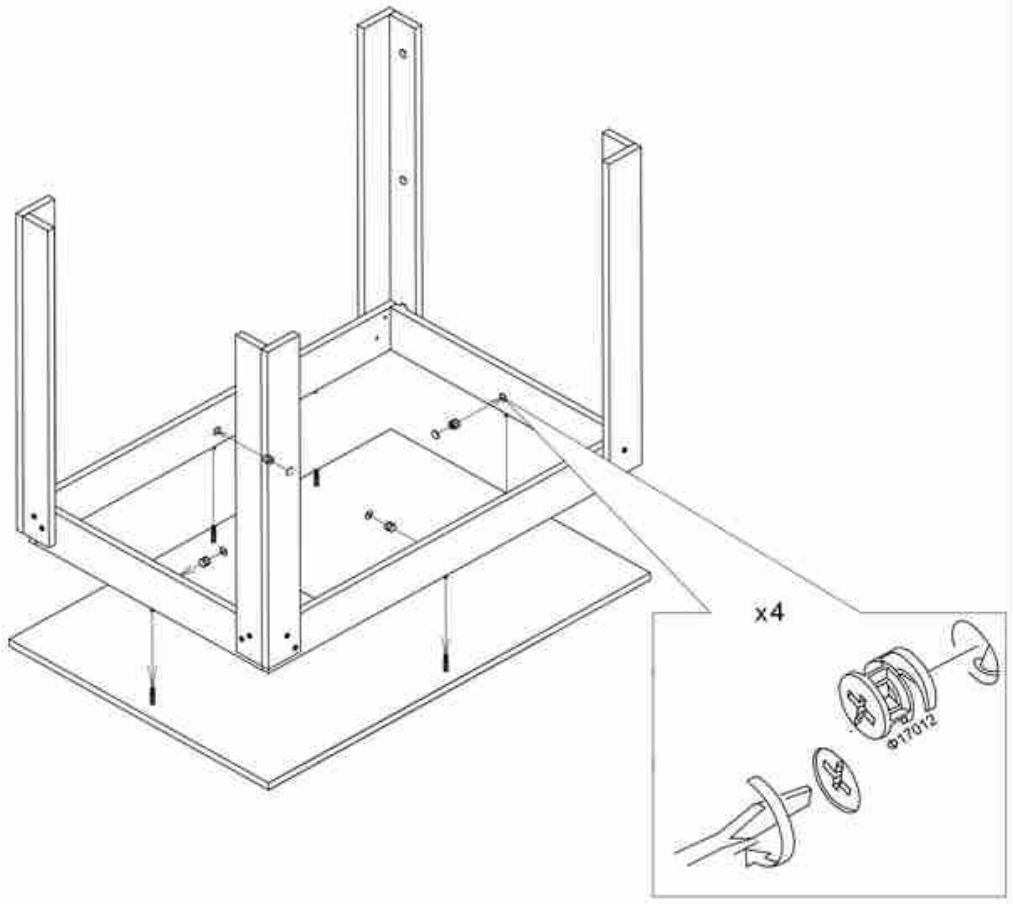

ООО «Мебель торг плюс»

Mebeltp.ru